pdf e disegni tecnici dwg scaricabili da www.anaunia.it / pdf and dwg technical drawings can be downloaded on www.anaunia.it

solaio non portante – luce minore di 6000 mm
non load-bearing ceiling – width less than 6000 mm

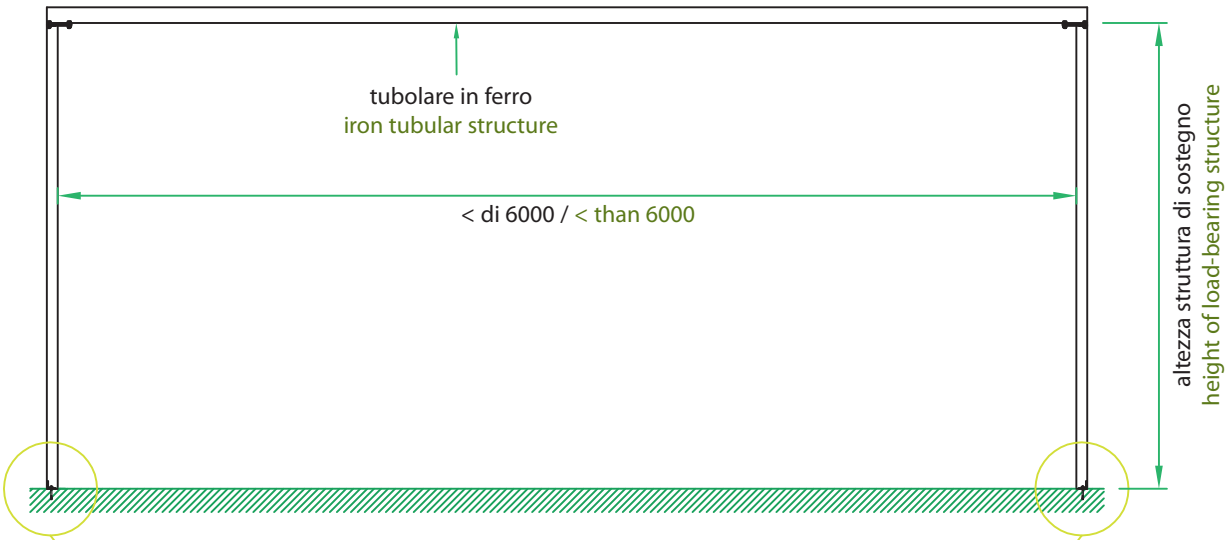

posa su pavimento grezzo
mounting on unfinished floor

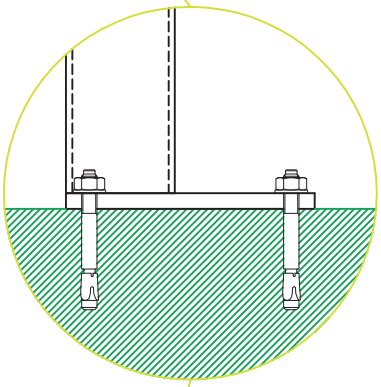

posa su pavimento finito
mounting on finished floor

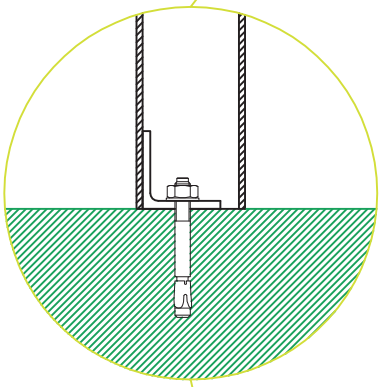

solaio non portante – luce maggiore di 6000 mm
non load-bearing ceiling – width greater than 6000 mm

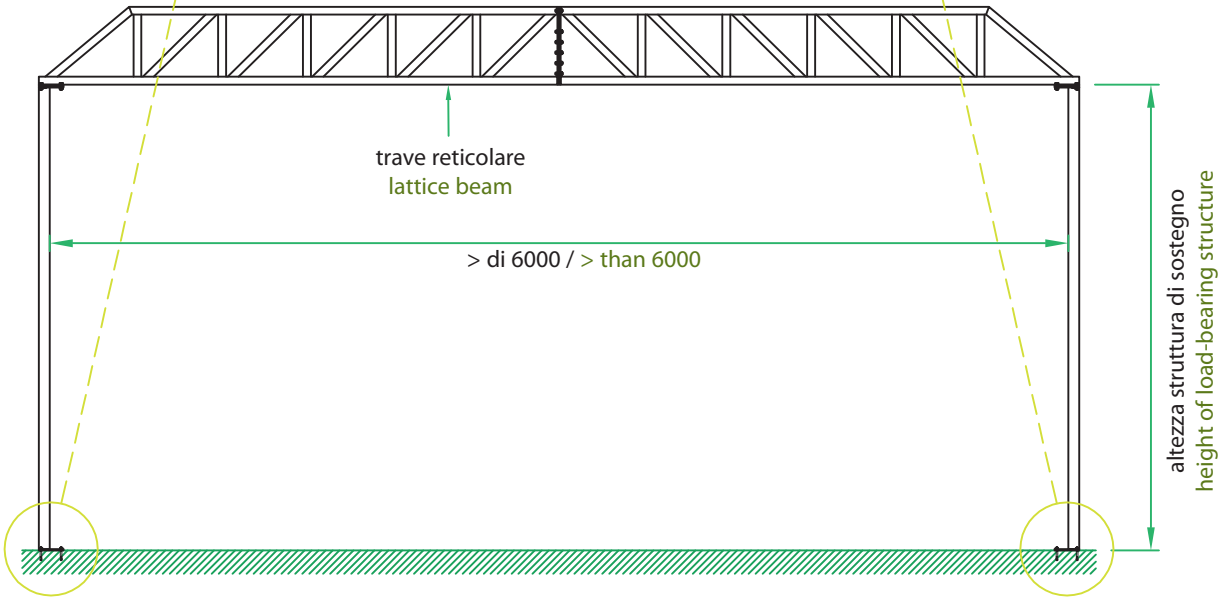

Riferimento quote in mm / Measurements given in mm.